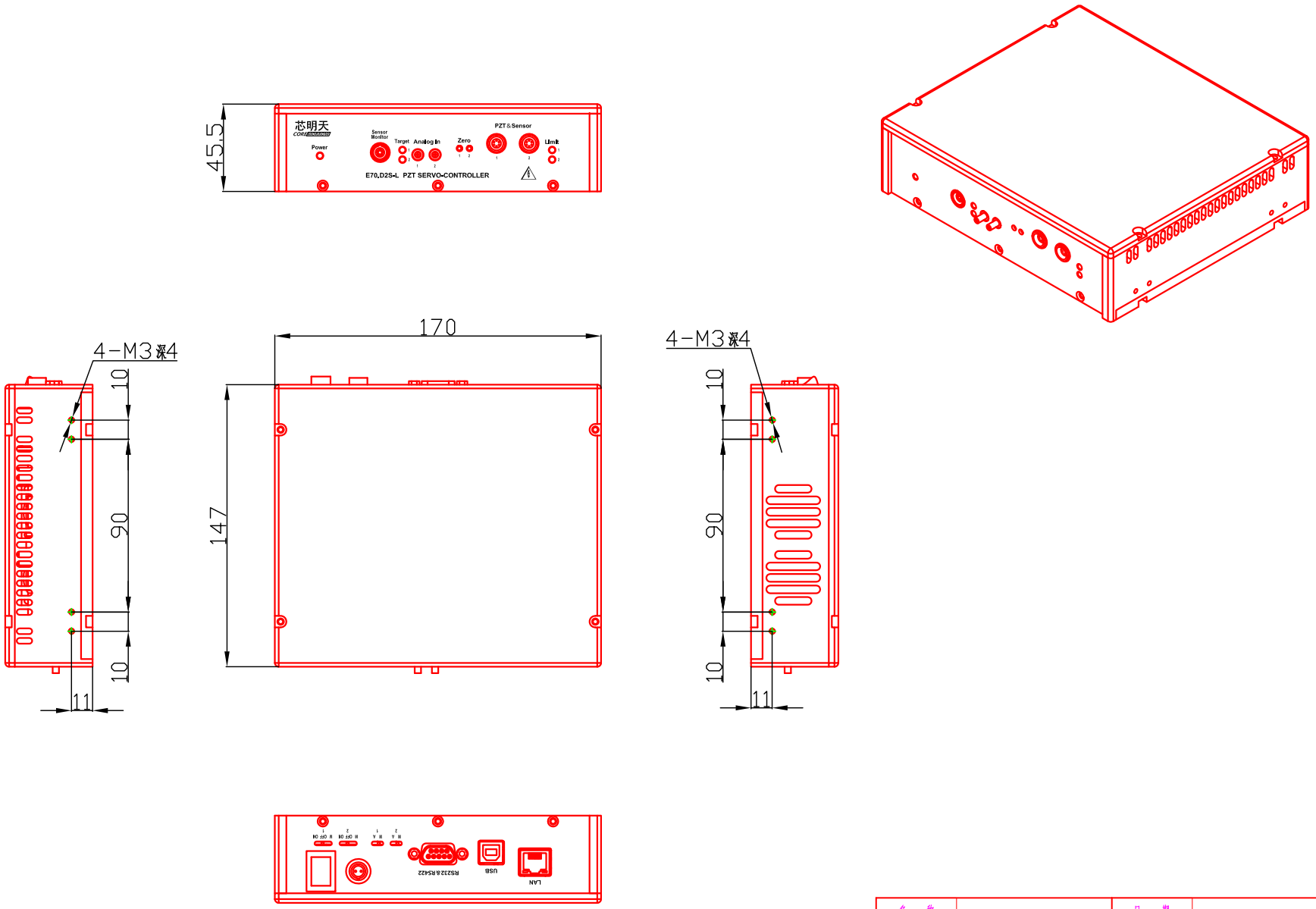

名 称	E70控制器尺寸图
日 期	20221124
型 号	E70.D2S
版 本	L1

芯明天 COREMORROW